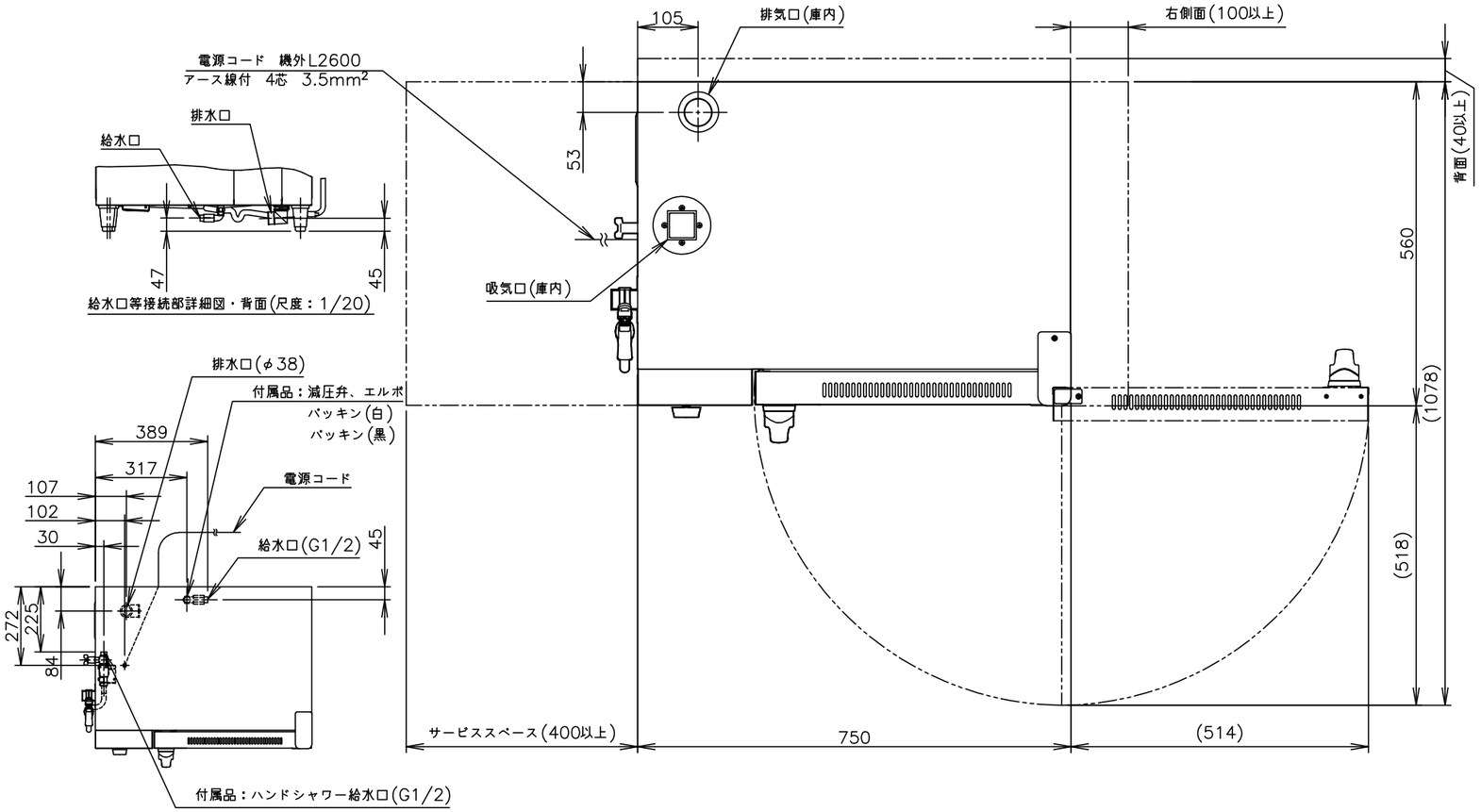

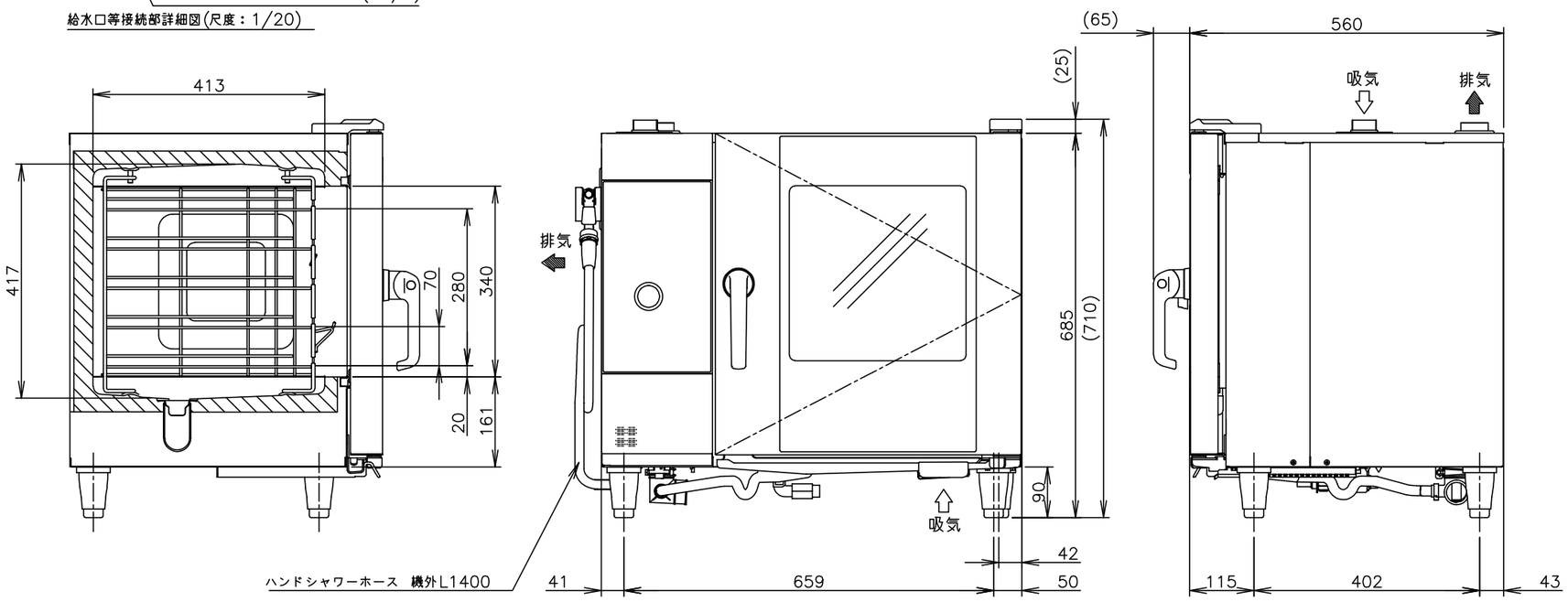

HOSHIZAKI

製品名	ホシザキスチームコンベクションオーブン
形名	MIC−5TC3
電源	三相　200V　50/60Hz　容量6.6kVA(19.1A)
電流	運転電流　19.1A
消費電力	定格消費電力　5.9/5.9kW　ファンモータ定格出力　0.12kW 電熱装置定格消費電力　IHヒータ　5.0kW、庫内ヒータ　5.6kW
庫内容量	83L
外形寸法	幅750×奥行560×高さ685(～715)mm
内形寸法	間口390×奥行413×高さ417mm
外装	ステンレス鋼板、亜鉛鋼板(底板)
内装	ステンレス鋼板
ホテルパン	サイズ：2/3 収納枚数：5枚(70mmピッチ) ※最下段は深さ20mm以下のホテルパンに限る
制御方法	マイコン制御
蒸気発生方式	IH式(インバータ制御)
庫内昇温方式	ヒーター式(位相制御)
機能	ホットエアー：温度範囲　30～300℃ コンビ：温度範囲　100～300℃ 蒸気量切換　4段階(0%、40%、90%、100%) スチーム：温度範囲　30～130℃ 芯温設定(オプション)：温度範囲　30～99℃、点数　1点測定 メニュープログラム料理登録可能数：15メニュー9ステップ
保護	過熱防止装置、蒸気発生器の空焚き防止装置 自己診断(エラー表示)、扉開時機能停止(クールダウンを除く)
脚	樹脂製90～120mm調整可能
製品質量	85kg(梱包時100kg)
付属品	耐熱手袋、スプレーガン、クリーナ(専用洗剤2.0L) 減圧弁、エルボ、シャワーホース組、パッキン(白) パッキン(黒)、ホースバンド
梱包	ダンボール梱包(木製下台)　幅850×奥行690×高さ830mm
使用条件	周囲温度5～35℃　電圧変動：定格電圧の±10%以内 給水温度5～30℃　給水圧　0.05～0.78MPa

※仕様・外観につきましては、改良のため予告なく変更することがあります。

1. 設置条件について
   場所、電源等は取扱説明書・据付工事説明書に従って正しく行ってください。
   本体設置スペースは、設置条件により若干異なることがありますので10mm程度余裕をとってください。
   また、機械室側はサービススペースとして400mm以上あけてください。
2. 定格特性値は、電気用品技術基準および業務用厨房熱機器等性能測定基準による測定値です。
3. 排水配管は、耐熱性、耐薬品性のある配管をお使いください。
4. ヒータ制御について
   IHヒータと庫内ヒータは同時に稼動することができますが5.9kWを超えないように制御しています。
5. 本製品は、無線設備規則第65条第1項第3号に適合しています。
6. 元ブレーカー容量は20A　200Vです。
   必ず専用回路(過負荷・短絡保護あり・高調波対応)を使用してください。
7. 製品コード：V074

ホシザキスチームコンベクションオーブン　MIC−5TC3	設計	製図	尺度 1/10		第3角法
	2025.02.28 改訂日	作成日 2018.01.25	図番 D21770		改訂 7

この図面は印刷の都合上、尺度が正しく再現されていません。