HOSHIZAKI

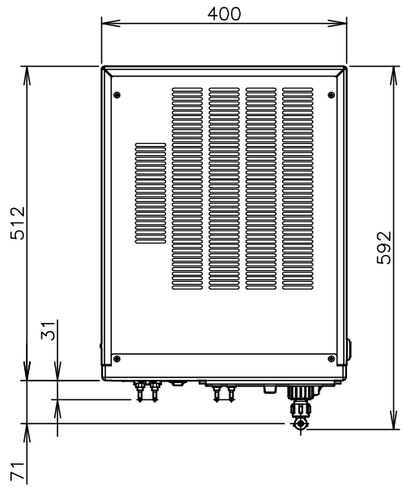

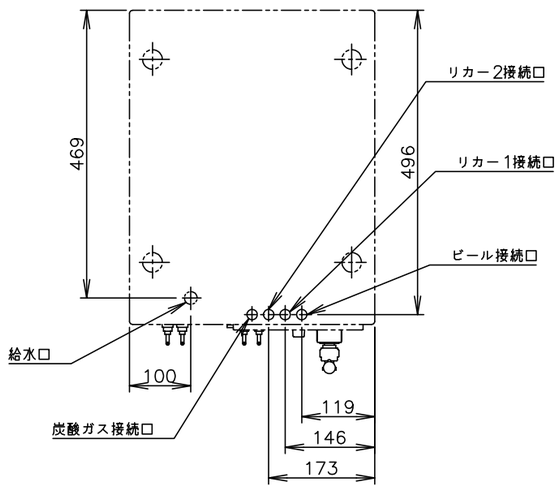

配管接続口位置

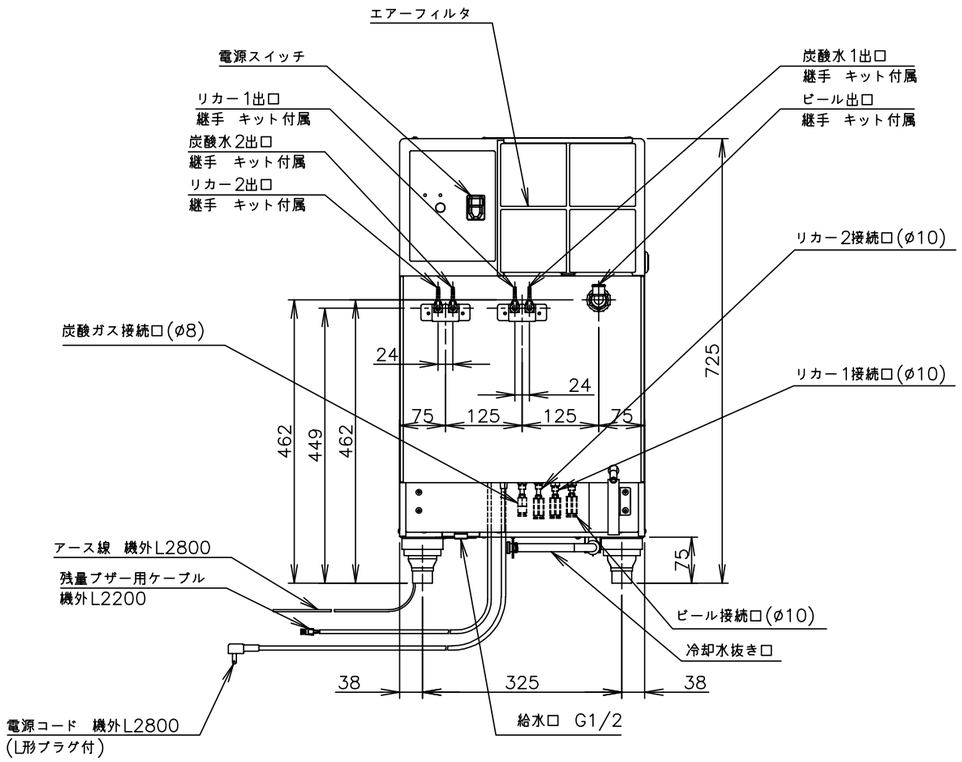

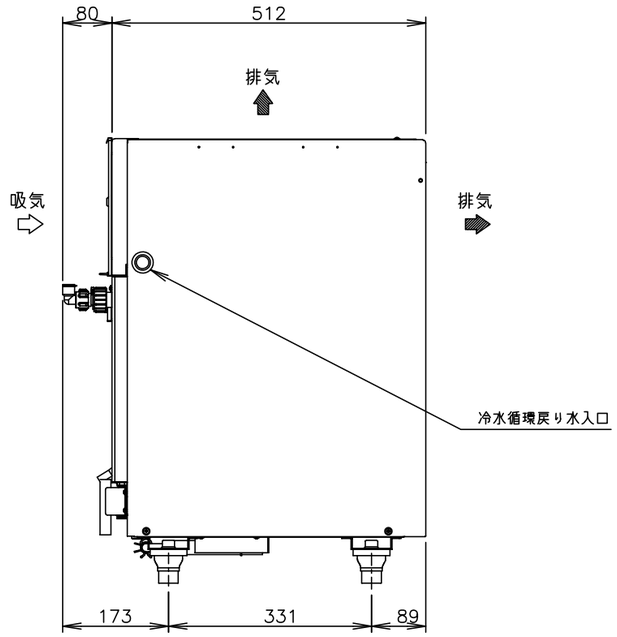

製品名	ホシザキリカーディスペンサー	
形名	DLC−60WLD−B−SG	
電源	単相100V　50/60Hz　容量　1.17kVA(11.7A)	
電流	運転電流　3.3/3.3A　電動機定格電流　3.3/3.3A 始動電流　24/23A	
消費電力	260/300W(力率　79/91%)	
電源コード	2.8m(L形プラグ付)	
外形寸法	幅400×奥行592×高さ725mm	
外装	ステンレス鋼板	
飲料回路	ビール1回路 炭酸飲料2回路(炭酸水2、リカー2)	
注出能力	ビールの場合：60L(30℃→8℃)/4h 炭酸飲料の場合：60L(25℃→4.5℃)/6h(炭酸水：リカー=2：1)	
蓄氷量	約10kg	
ブルダウン時間	8h以内(初期冷却水温25℃から蓄氷完了)	
復帰時間	5h以内(再蓄氷)	
冷却方式	アイスバンク方式	
攪拌方式	プロペラモータ方式	
給水	水道直結方式　G1/2	
圧縮機	全密閉形　出力140W	
凝縮器	フィン&チューブ形強制空冷式	
放熱量	530/600W	
冷媒制御	温度式自動膨張弁	
冷媒	R134a	
蓄氷量制御	電極方式	マイコン総合制御
カーボネータタンク制御	フロート方式	
電気回路保護	漏電遮断器(過電流保護付)15A、アース線	
冷媒回路保護	モータプロテクタ・圧力スイッチによる圧縮機停止(自動復帰)	
ポンプモータ保護	モータプロテクタによるポンプモータ停止(自動復帰)	
ポンプ保護	タイマによるポンプモータ停止(手動復帰)	
脚	樹脂製55～78mm調整可能	
製品質量	61kg　(梱包時　(本体)70kg、(キット)3kg)	
梱包	(本体)全ダンボール梱包　幅481×奥行619×高さ940mm (キット)全ダンボール梱包　幅300×奥行300×高さ100mm	
付属品	炭酸ガス回路一式(減圧弁、ホース等)、　ボンベ固定金具類(丸型スパナ、クサリ等) 給水回路一式(減圧弁、エルボ)、洗浄器具類(ブラシ等)、取扱説明書	
使用条件	周囲温度：5～35℃、電圧変動：定格電圧の±10%以下 給水圧：ゲージ圧0.1～0.78MPa 炭酸ガス圧：0.8MPa(カーボネータ) 0.10～0.35MPa(ガスボンブ、ガロンタンク)	

※仕様・外観につきましては、改良のため予告なく変更することがあります。

1. 設置条件について
   場所、給排水、電源等は取扱説明書・据付工事説明書に従って
   正しく行ってください。
   また、本体設置スペースは、設置条件により若干異なることが
   ありますので、10mm程度余裕をとってください。
   本体背面と側面(左右とも)は通風のため50mm以上、本体上面は
   20mm以上の隙間をあけて下さい。
   (給排気スペース・配管スペース等は本体設置スペースとは別に
   確保が必要です)
2. 機外給水配管に浄水器を常設してください。
   浄水器は、エバービュア製QL3−4CDCを使用してください。
3. 本図は台下で使用する場合のシステムです。
4. 製品コード：(本体)W062−C202、(キット)W064−D006

ホシザキリカーディスペンサー　DLC−60WLD−B−SG　(特)		設計	製図	尺度 1/10	第3角法
		2022.05.20 改訂日	作成日 2018.02.02	図番 D21914	改訂 1

この図面は印刷の都合上、尺度が正しく再現されていません。