HOSHIZAKI

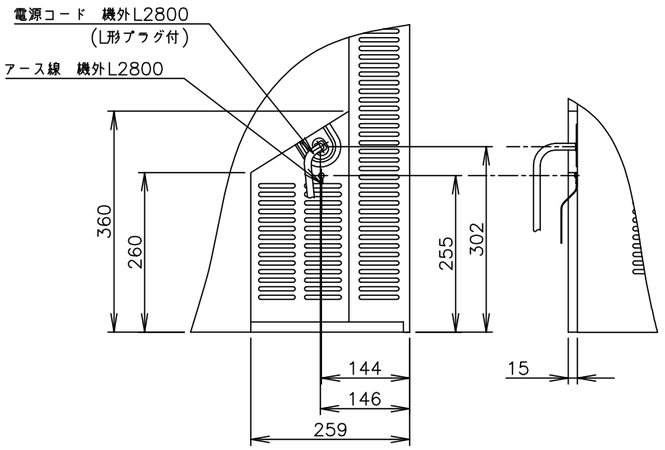

A矢視図(1/10)　　B矢視図(1/10)

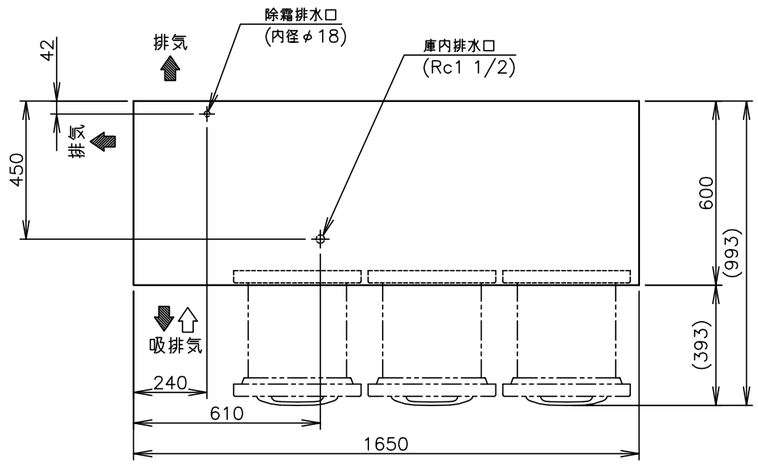

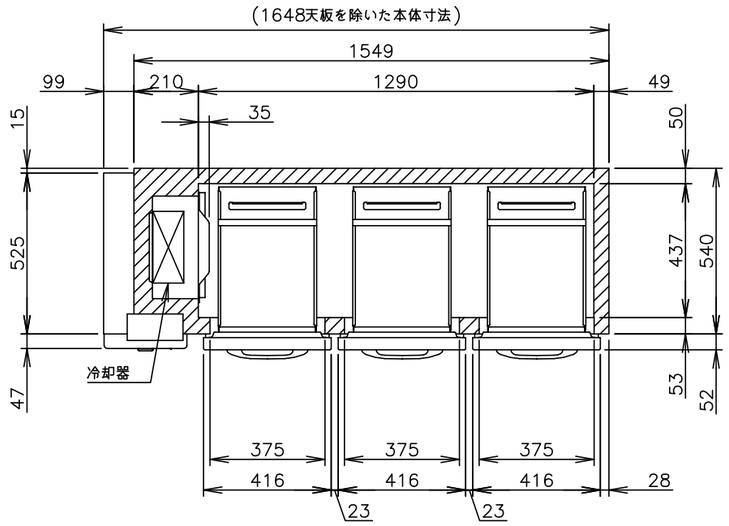

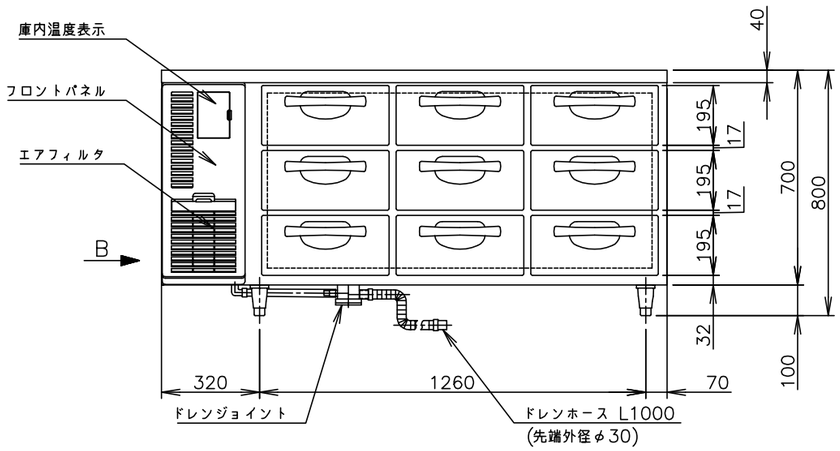

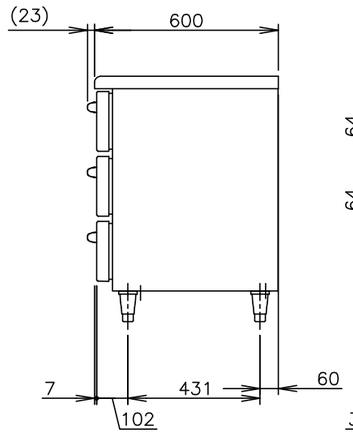

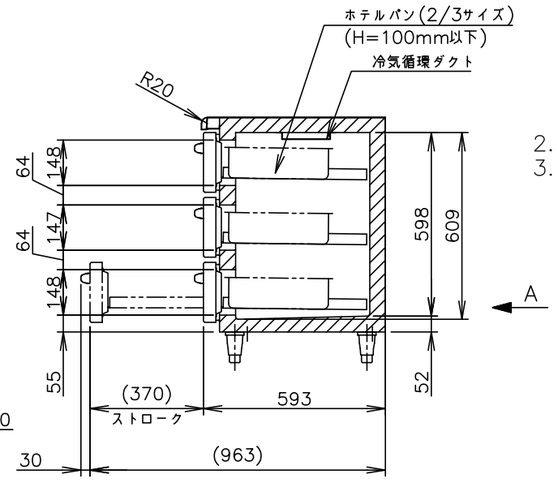

製品名	ホシザキ業務用ドロワー冷蔵庫
形名	RT−165DNF
電源	単相 100V 50/60Hz 容量0.48kVA(4.8A)
電流	運転電流　2.3/2.1A　電動機定格電流　1.8/1.6A 始動電流　18/17A
消費電力	電動機定格消費電力 140/150W (力率78/95%) 電熱装置定格消費電力 351W 冷却時消費電力 191/201W　霜取時消費電力 300/300W
放熱量	340/380W
電源コード	2.8m(L形プラグ付)
定格内容積	174L
外形寸法	幅1650×奥行600×高さ800(790〜830)mm
内形寸法	幅1290×奥行437×高さ598〜609mm
外装	ステンレス鋼板、亜鉛鉄板(後板・底板) フッ素プレコートステンレス鋼板(扉)、ABS樹脂(フロントパネル)
内装	ステンレス鋼板、ABS樹脂
断熱材	硬質ポリウレタン一体発泡
冷却方式	強制対流式
除霜方式	ガラス管ヒータ方式
圧縮機	全密閉形 出力140W
凝縮器	フィン&チューブ形 強制空冷式
冷却器	フィン&チューブ形
冷媒	R134a
庫内温度制御	マイコン制御(デジタル温度表示)−6〜12℃調節可能
除霜制御	マイコン制御
電気回路保護	漏電遮断器(過電流保護付)、アース線
冷媒回路保護	モータプロテクタによる圧縮機停止(自動復帰)
脚	樹脂製90〜130mm調整可能
製品質量	128kg (梱包時 約136kg)
梱包	ダンボール梱包 幅1745×奥行680×高さ785mm
付属品	ドレンジョイント一式、ドレンホース2本
使用条件	周囲温度5〜35℃ 電圧変動：定格電圧の±10%以内

※仕様・外観につきましては、改良のため予告なく変更することがあります。

1. 設置条件について
   場所、給排水、電源等は取扱説明書・据付工事説明書に従って正しく行ってください。
   また、本体設置スペースは、設置条件により若干異なることがありますので、10mm程度余裕をとってください。
   (吸排気スペース・配管スペース等は本体設置スペースとは別に確保が必要です。)
2. 放熱量は、周囲温度30℃における最終到達温度の時の値です。
3. 製品コード：T110

ホシザキ業務用ドロワー冷蔵庫 RT−165DNF

設計	製図	尺度	第3角法
2015.10.16 改訂日	作成日 2015.03.16	図番 D15171	改訂 2

この図面は印刷の都合上、尺度が正しく再現されていません。