HOSHIZAKI

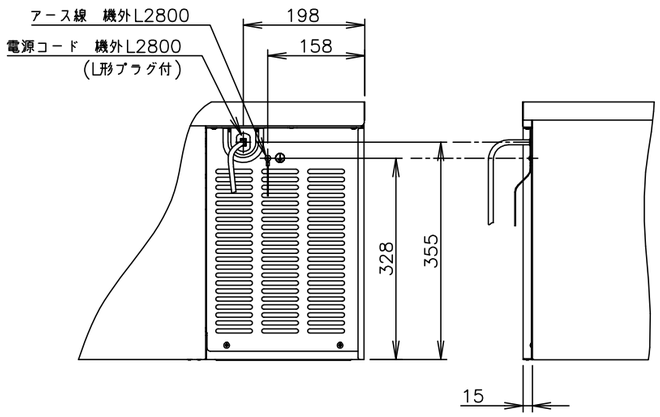

A矢視図(1/10)

B矢視図(1/10)

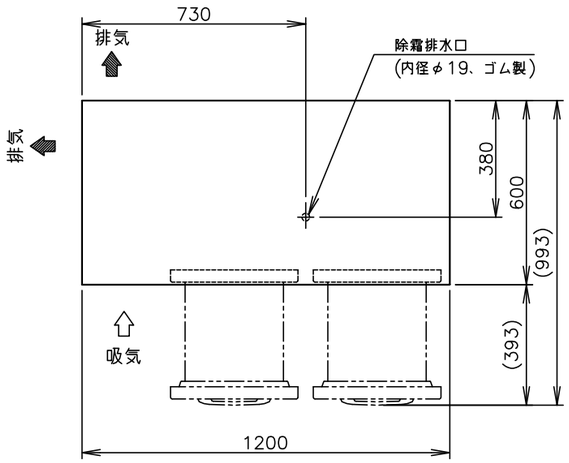

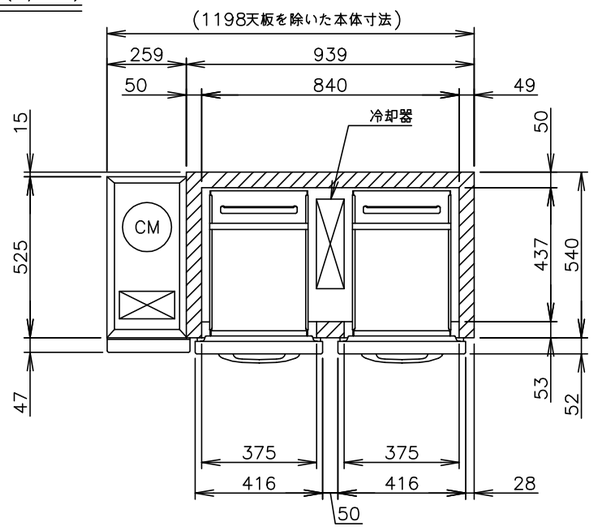

製品名	ホシザキ業務用ドロワー冷凍庫
形名	FTL−120DNF
電源	単相 100V 50/60Hz 容量0.74kVA(7.4A)
電流	運転電流　3.3/2.8A　電動機定格電流　2.8/2.3A 始動電流　28/26A
消費電力	電動機定格消費電力 190/200W (力率67/86%) 電熱装置定格消費電力 349W 冷却時消費電力 239/249W　霜取時消費電力 349/349W
放熱量	360/380W
電源コード	2.8m(L形プラグ付)
定格内容積	68L
外形寸法	幅1200×奥行600×高さ570(550〜590)mm
内形寸法	幅840×奥行437×高さ315〜326mm
外装	ステンレス鋼板、亜鉛鉄板(後板・底板) フッ素プレコートステンレス鋼板(扉)、ABS樹脂(フロントパネル)
内装	ステンレス鋼板、ABS樹脂
断熱材	硬質ポリウレタン一体発泡
冷却方式	強制対流式
除霜方式	ガラス管ヒータ方式
圧縮機	全密閉形 出力250W
凝縮器	フィン&チューブ形 強制空冷式
冷却器	フィン&チューブ形
冷媒	R404A
庫内温度制御	マイコン制御(デジタル温度表示)−25〜−7℃調節可能
除霜制御	マイコン制御
電気回路保護	漏電遮断器(過電流保護付)、アース線
冷媒回路保護	モータプロテクタによる圧縮機停止(自動復帰)
脚	樹脂製130〜170mm調整可能
製品質量	88kg (梱包時 約94kg)
梱包	ダンボール梱包 幅1295×奥行680×高さ505mm
付属品	ドレンホース、エルボ
使用条件	周囲温度5〜35℃ 電圧変動：定格電圧の±10%以内

※仕様・外観につきましては、改良のため予告なく変更することがあります。

1. 設置条件について
   場所、給排水、電源等は取扱説明書・据付工事説明書に従って正しく行ってください。
   また、本体設置スペースは、設置条件により若干異なることがありますので、10mm程度余裕をとってください。
   (吸排気スペース・配管スペース等は本体設置スペースとは別に確保が必要です。)
2. 放熱量は、周囲温度30℃における最終到達温度の時の値です。
3. 製品コード：T118

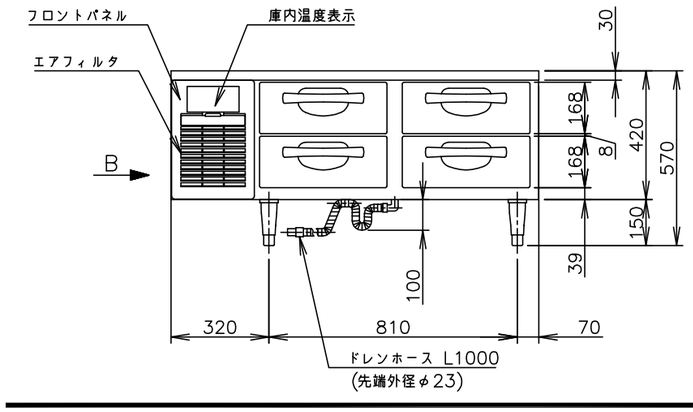

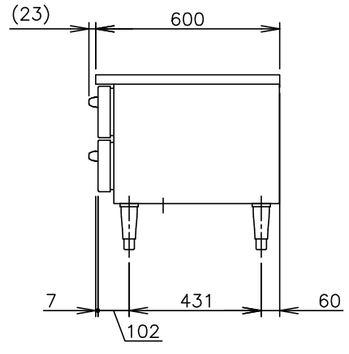

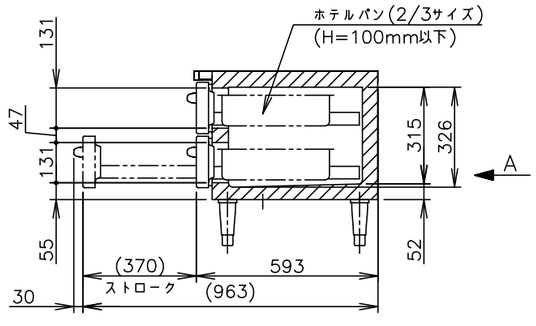

ホシザキ業務用ドロワー冷凍庫 FTL−120DNF

設計	製図	尺度	第3角法
2015.10.16 改訂日	作成日 2015.04.01	図番 D15960	改訂 2

この図面は印刷の都合上、尺度が正しく再現されていません。