HOSHIZAKI

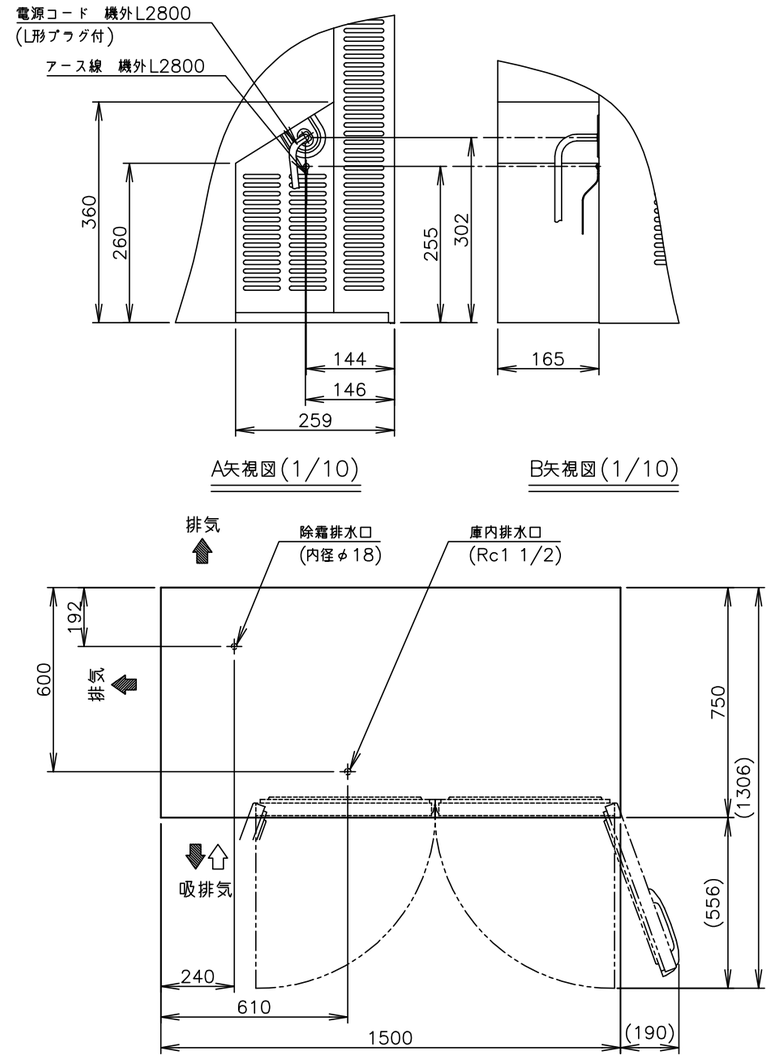

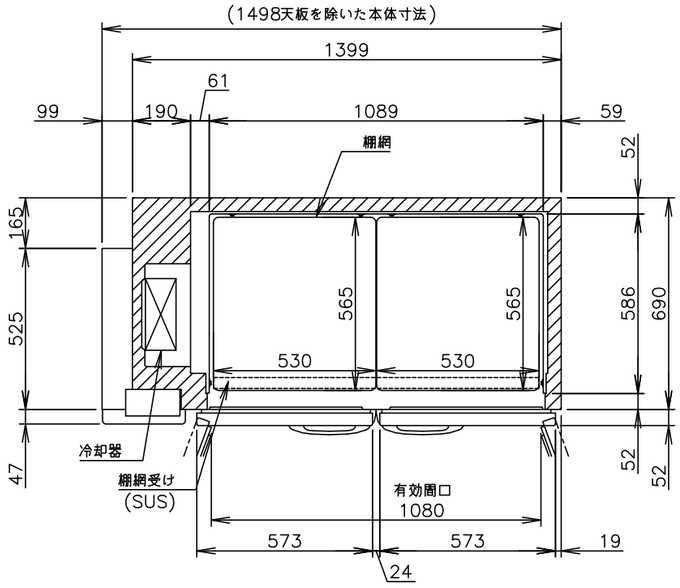

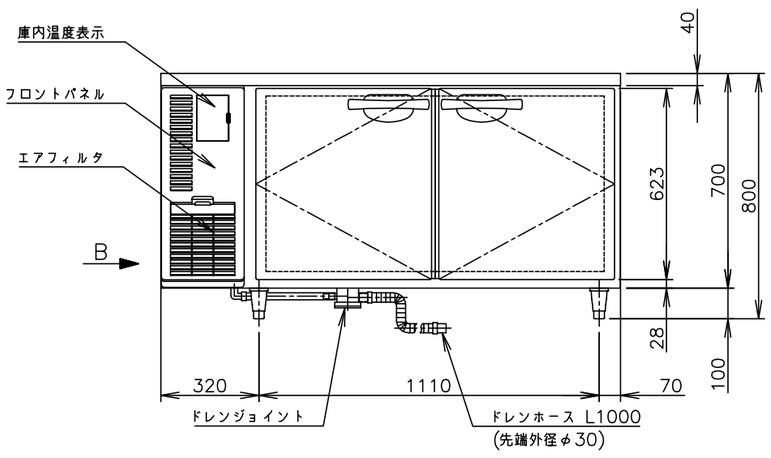

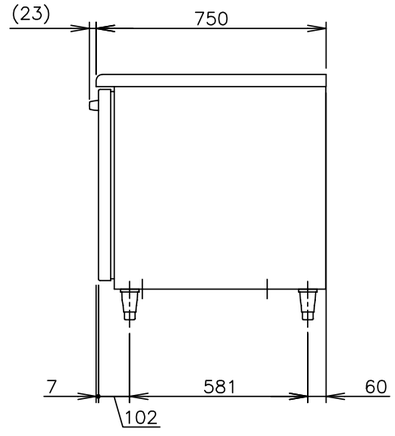

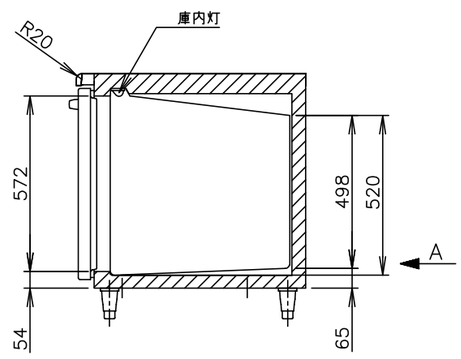

製品名	ホシザキ業務用テーブル形恒温高湿庫
形名	CT−150SDF−ML
電源	単相 100V 50/60Hz 容量 0.50kVA(5.0A)
電流	運転電流　2.1/1.9A　電動機定格電流　1.8/1.6A 始動電流　18/17A
消費電力	電動機定格消費電力 135/145W (力率 75/90%) 電熱装置定格消費電力 332W 冷却時消費電力 167/177W　霜取時消費電力 300/300W
放熱量	330/370W
電源コード	2.8m(L形プラグ付)
定格内容積	372L
外形寸法	幅1500×奥行750×高さ800(790〜830)mm
内形寸法	幅1089×奥行586×高さ498〜520mm
外装	ステンレス鋼板、亜鉛鉄板(後板・底板) フッ素プレコートステンレス鋼板(扉)、ABS樹脂(フロントパネル)
内装	ステンレス鋼板、ABS樹脂
断熱材	硬質ポリウレタン一体発泡
冷却方式	エアパス5面冷却式
除霜方式	ガラス管ヒータ方式
圧縮機	全密閉形 出力140W
凝縮器	フィン&チューブ形 強制空冷式
冷却器	フィン&チューブ形
冷媒	R134a
庫内温度制御	マイコン制御(デジタル温度表示)−6〜12℃調節可能
除霜制御	マイコン制御
電気回路保護	漏電遮断器(過電流保護付)、アース線
冷媒回路保護	モータプロテクタによる圧縮機停止
脚	樹脂製90〜130mm調整可能
棚網	2セット(棚網4枚・棚網受け2本)+スノコ用2枚
製品質量	108kg (梱包時 約113kg)
梱包	簡易ダンボール梱包 幅1595×奥行830×高さ780mm
付属品	ドレンジョイント一式、ドレンホース2本
使用条件	周囲温度5〜35℃ 電圧変動：定格電圧の±10%以内

※仕様・外観につきましては、改良のため予告なく変更することがあります。

1. 設置条件について
   場所、給排水、電源等は取扱説明書・据付工事説明書に従って正しく行ってください。
   また、本体設置スペースは、設置条件により若干異なることがありますので、10mm程度余裕をとってください。
   (給排気スペース・配管スペース等は本体設置スペースとは別に確保が必要です。)
2. 放熱量は、周囲温度30℃における最終到達温度の時の値です。
3. 製品コード：T106−C115

ホシザキ業務用テーブル形恒温高湿庫 CT−150SDF−ML

設計	製図	尺度	第3角法
2017.10.13 改訂日	作成日 2014.10.24	図番 D15159	改訂 1

この図面は印刷の都合上、尺度が正しく再現されていません。